ПРАКТИЧЕСКИЕ ЗАДАНИЯ ДЛЯ ПОДГОТОВКИ К ДИФФЕРЕНЦИРОВАННОМУ ЗАЧЕТУ
УП.01 Учебная практика
ПМ.01 Ввод и обработка цифровой информации
профессии СПО 09.01.03 Мастер по обработке цифровой информации

ВАРИАНТ 1.

Используя навыки поиска и скачивания информации с информационных ресурсов, подготовить презентацию в программе PowerPoint, на тему «Использование информационных технологий в психологии», которая должна удовлетворять следующим условиям:

1. Содержать не менее 10 слайдов
2. Содержать не менее 7 рисунков, 2 таблиц
3. Содержать не менее 4 видов перехода (анимации) между слайдами и не дольше 0.5 секунд.
4. Все слайды должны быть выполнены в едином стиле оформления
5. Слайды должны содержать элементы навигации (стрелки), позволяющие попадать на главный слайд с любого другого слайда во время показа презентации, а также переходить на следующий и предыдущий слайд.
6. содержать на каждом слайде его порядковый номер, расположенный в левом нижнем углу
7. Справа вверху на каждом слайде должны быть инициалы и группа выполняющего презентацию
8. Все иллюстрации в презентации должны быть гиперссылками, ведущими на интернет ресурс, где находятся оригиналы изображений.

ВАРИАНТ 2.

Создать документ Word, и создать отчет по теме «Физические явления, очевидное и невероятное», раскрывающий общий смысл данного утверждения. Текст может быть взят из интернет-источников, но документ должен соответствовать следующим требованиям:

1. Поля документа – все по 2 см
2. В верхнем колонтитуле имя и группа автора
3. Документ должен содержать абзац, оформленный в **три** колонки
4. В тексте должно быть 4 заголовка уровня 1, и 3 заголовка уровня 2
5. Шрифт текста – Times, 12 размер, интервал 1.3, красная строка 1.1 см, все абзацы оформлены единым стилем, выравнивание по ширине, **перенос ПО СЛОГАМ!!!**
6. В документе должны присутствовать три рисунка. Оба рисунка в формате gif, выравнивание рисунков по центру, текст должен обтекать рисунок со всех сторон, сам рисунок должен иметь отступ от текста 0.7 см.
7. В тексте должна быть реализована формула:

$$\int_{C_R} \frac{f(z)}{z-z_0}dz = \lim_{R\to 0}\int_{C_R} \frac{f(z)}{z-z_0}dz = \begin{Bmatrix} z = z_0 + Re^{i\varphi} \\ dz = Rie^{i\varphi}d\varphi \end{Bmatrix}$$

ВАРИАНТ 3.

Создать документ Excel. В данном документе необходимо создать таблицу, внешний вид которой представлен ниже. Таблица находится на отдельном листе

№	Наименование товара	цена за шт. (руб.)	кол-во на складе	кол-во заказов	Дефицит	общая сумма(товара в наличии)
1	угольник алюминиевый	55	15	15	?	?
2	Швабра телескопическая	278	22	120	?	?
3	Пылесос - кондиционер	3590	23	100	?	?
4	маска полнолицевая	400	132	80	?	?
5	дверная ручка серебряная	5000	4	15	?	?
	Всего (по величинам):	**?**	**?**	**?**	?	?

Таблицу полностью заполнить оценками и отметками непосещения, чтоб выполнялись следующие условия:

1. При заполнении таблицы, если существует дефицит товара, автоматически ячейка должна выделяться красным цветом, а если дефицита нет – зеленым!
2. Вместо вопросительных знаков автоматически должны вычисляться соответствующие величины
3. Таблица должна быть отформатирована по образцу – **1 балл**
4. Лист с таблицей должен иметь название «учет и движение товаров» - **1 балл.**

ВАРИАНТ 4.

В САПР Компас-3D необходимо выполнить трехмерную модель, приведенную на рисунке ниже. Для этого необходимо выполнить следующие действия:

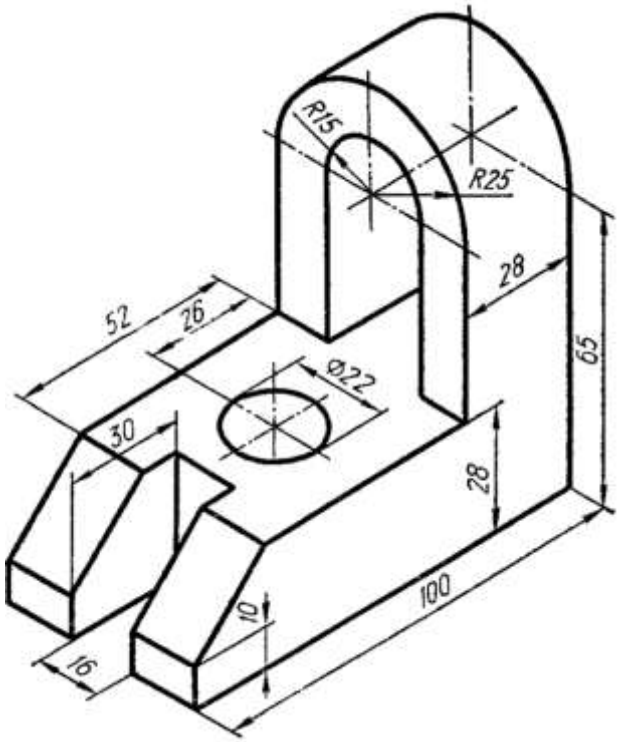

1. Изометрия должна быть XYZ
2. Ориентация детали после создания должна быть идентичной рисунку
3. Все размеры должны совпадать
4. Материал детали – титан, название – «Угловая опора»
5. Создать ассоциативный чертеж в проекции сверху
6. Проставить все необходимые размеры на чертеже

ВАРИАНТ 5.

В звуковом редакторе необходимо создать файл, обработать его, и сохранить в двух разных форматах. Для этого необходимо выполнить следующие действия:

1. Найти и скачать мультимедийный файл с шумом реактивного двигателя, продолжительностью не менее 1 минуты
2. Найти и скачать звуковой файл с записанными стихами о летчиках испытателях
3. В звуковом редакторе создать две дорожки, поместив туда медиаданные из предыдущих пунктов

4. Провести микширование звука, приглушив на 0.5-1 Дб дорожку с фоном, и чуть усилив на то же значение дорожку с голосом
5. Выполнить удаление шумов, щелчков, применив нужные фильтры
6. Провести сохранение файла в форматах – MP3 и WAV, сравнить размеры полученных файлов

ВАРИАНТ 6.

В векторном редакторе, необходимо создать документ, размерами 25x15 см, с разрешением 300 dpi, в котором воспроизвести изображение, приведенное ниже, с учетом специфических требований.

1. Должны быть использованы графические примитивы, с изменением их формы
2. Должны быть использованы вспомогательные линии (направляющие) для указания точных размеров и расстояний при построении фигур и объектов
3. Элементы должны быть сгруппированы, и размещены на своих (отдельных) слоях, чтоб иметь возможность включать и отключать их видимость в общей графике
4. Выполнены заливки отдельных объектов в точном соответствии с образцом (голубой цвет)
5. В соответствии с образцом выполнены эффекты тени и свечения на некоторых объектах

ВАРИАНТ 7.

Используя исходный видеоролик «Страны мира», находящийся в указанной папке, необходимо создать видеоролик, посвященный пейзажам и жизни граждан в самых маленьких государствах Земли. Для этого необходимо произвести импорт исходного материала, нарезку видеоклипов из исходного файла, их размещение на монтажном столе, подгонку, и наложение титров и эффектов. Видеоролик должен отвечать следующим требованиям:

1. Общая продолжительность равна 50 секундам
2. количество смен кадра (сцены) – 6
3. Все сцены имеют одинаковую продолжительность
4. Между каждой сценой должен быть переход, продолжительностью 1 сек.
5. Видеоролик содержит титры, на каждой сцене, с анимацией их появления в течение 0.5 сек
6. Все точки монтажа клипов на монтажном столе помечены маркерами, подписанными названием стран на конкретной сцене, и время начала клипа
7. Клип содержит анимацию переходов, с использованием масок для эффектов

ВАРИАНТ 8.

В растровом графическом редакторе создать коллаж, на тему «Афиша нового фильма – «Возвращение полицейского», в формате PSD, с сохранением слоев и без внедренного цветового профиля. Данные и исходные материалы для коллажа необходимо скачать с информационных ресурсов сети. Получившийся коллаж должен соответствовать следующим требованиям:

1. Размер итогового изображения 1920x1080 пикселей.
2. Количество слоев не менее 6, каждый объект коллажа на отдельном слое
3. Слои поименованы грамотно, отражая объект и характер слоя
4. При создании коллажа использовались инструменты удаления дефектов и посторонних деталей на изображениях
5. Исходные изображения обработаны в режиме быстрой маски, маски сохранены как каналы
6. Коллаж соответствует тематике задания
7. К каждому слою применены эффекты, соответственно идее коллажа.