ПРАКТИЧЕСКИЕ ЗАДАНИЯ ДЛЯ ПОДГОТОВКИ К ЭКЗАМЕНУ КВАЛИФИКАЦИОННОМУ
по ПМ.01 Ввод и обработка цифровой информации
по профессии СПО 09.01.03 Мастер по обработке цифровой информации

Вариант 1.

Задание 1	Открыть программу конвертер. Импортировать видеофайл из Медиатеки формата .mp4. Произвести конвертирование файла в формат .avi Сохранить полученный файл в указанную папку.
Задание 2	Открыть программу аудиоредактор. Отрыть аудиофайл «Пение китов». Выделить всю дорожку. Скопировать выделенный фрагмент в буфер обмена. Создать новый проект. Вставить скопированный фрагмент из буфера обмена дважды. Применить эффект «Реверберация» с установками: время задержки-1сек, коэффициент затухания-0,5. Экспортировать обработанный файл в формате .mp3 в заданную папку.
Задание 3	Открыть программу САПР Создать трехмерную модель по приведенному чертежу 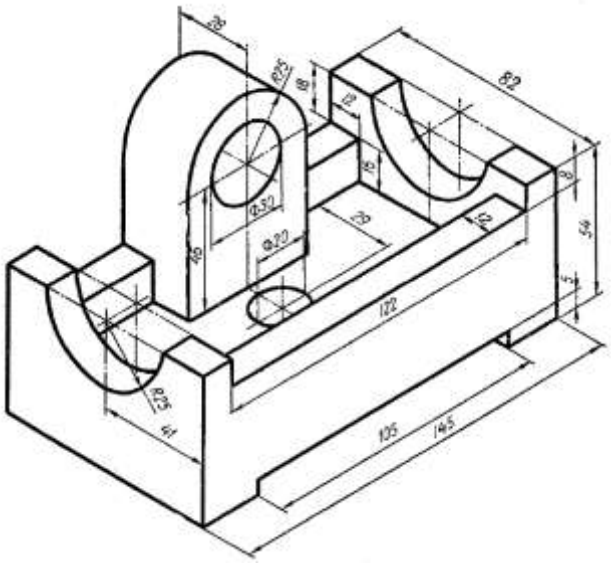 Учесть ориентацию и расположение детали и задать необходимую изометрию. В свойствах модели указать название детали «Корпус», и задать ей материал – «титан». Созданную модель сохранить в файл *.m3d в заданной папке. Экспортировать сохраненный файл в формат *.pdf и сохранить в заданной папке.

Вариант 2.

Задание 1	Открыть программу конвертер. Импортировать видеофайл из Медиатеки формата avi. Произвести конвертирование файла в формат .mp4 Сохранить полученный файл в указанную папку.

Задание 2	Открыть программу аудиоредактор. Отрыть аудиофайл «Гул реактивного двигателя». Выделить фрагмента аудиофайла с 22с до 55 сек. Скопировать выделенный фрагмент в буфер обмена. Создать новый проект. Вставить скопированный фрагмент из буфера обмена. Применить эффект «Плавное нарастание» на первых 10 секундах. Экспортировать обработанный файл в формате .mp3 в заданную папку.
Задание 3	Открыть векторный графический редактор. Нарисовать изображение, представленного на рисунке. Учитывать взаимное расположение деталей. Раскрасить изображение, в соответствии с образцом. Сохранить созданный файл в формате .cdr и экспортировать его в формат .jpeg

Вариант 3.

Задание 1	Открыть программу конвертер. Импортировать видеофайл из Медиатеки формата avi. Произвести конвертирование файла в формат .wmv Сохранить полученный файл в указанную папку.
Задание 2	Открыть программу аудио редактор. Отрыть аудиофайл «Морской бриз и пение чаек». Выделить фрагмента аудиофайла со 1 мин.01 сек до 1 мин.27сек. Скопировать выделенный фрагмент в буфер обмена. Создать новый проект. Вставить скопированный фрагмент из буфера обмена. Применить эффект «эхо» на последних 10 секундах. Экспортировать обработанный файл в формате .mp3 в заданную папку.
Задание 3	Открыть растровый графический редактор. Создать новое изображение: разрешением 72dpi, размером 15х20см. Залить фоновый слой цветом: C=80, M=43, Y=15, K=21. Составить коллаж по образцу, используя исходные файлы в папке «Олимпийские игры» Применить кисть различного размера и прозрачности. Шрифт надписи - Monotype Corsiva. Применить к текстовому слою эффекты: Тень (режим-нормальный), Внешнее свечение (режим-нормальный, цвет-белый). Сохранить созданный коллаж в форматах .psd и .jpeg

Вариант 4.

Задание 1	Открыть программу конвертер. Импортировать видеофайл из Медиатеки формата .mp4. Произвести конвертирование файла в формат .wmv Сохранить полученный файл в указанную папку.
Задание 2	Открыть программу аудиоредактор. Отрыть аудиофайл «Песня жаворонка». Выделить всю дорожку. Скопировать выделенный фрагмент в буфер обмена. Создать новый проект. Вставить скопированный фрагмент из буфера обмена дважды. Применить эффект «Реверберация» с установками: время задержки-1сек, коэффициент затухания-0,7. Экспортировать обработанный файл в формате .mp3 в заданную папку
Задание 3	Открыть векторный графический редактор. Нарисуйте изображение, представленное на рисунке. Учитывайте взаимное расположение деталей. К крыльям примените радиальный градиент с цветами: 1цвет: R=181, G=219, B=198. 2цвет: R=143, G=162, B=195. Сохранить созданный файл в формате .cdr и экспортируйте его в формат .jpeg в заданную папку.

Вариант 5.

Задание 1	Открыть программу конвертер. Импортировать видеофайл из Медиатеки формата .wmv Произвести конвертирование файла в формат .avi. Сохранить полученный файл в указанную папку.
Задание 2	Открыть растровый графический редактор. Отрыть графический файл «Портрет А. Эйнштейна». Произвести коррекцию изображения с помощью инструмента «Штамп», удалить дату и царапины с фотографии. Сохранить обработанный файл в формате .jpeg в заданной папке.

Задание 3	Открыть программу PowerPoint. Из исходных файлов, находящихся в папке «Техника будущего» создать слайд-шоу по следующим условиям: 1 слайд титульный: заголовок-«Техника будущего», подзаголовок-подготовил фамилия_имя. 2 слайд: описание архитектуры ЭВМ 3 слайд: виды процессоров 4-11 слайды: описание компонентов ЭВМ и соответствующая картинка на слайде. Вставить звуковой файл «Роботы» на 2 слайд. Настроить воспроизведение звукового файла: воспроизведение-автоматически, закончить после 11 слайда. Выбрать дизайн для презентации. Настроить разные переходы между слайдами. Настроить смену слайдов автоматически после 5 секунд. Настроить демонстрацию показа - непрерывный цикл. Сохранить созданное слайд-шоу файл в формате .pptx в заданной папке.

Вариант 6.

Задание 1	Открыть программу конвертер. Импортировать видеофайл из Медиатеки формата .wmv Произвести конвертирование файла в формат .mp4. Сохранить полученный файл в указанную папку.
Задание 2	Открыть растровый графический редактор. Отрыть графический файл «Портрет царской семьи». Произвести тоновую коррекцию изображения с помощью меню Изображение-Цветовой тон/Насыщенность с установками: цветовой тон-232, насыщенность-63, яркость-15. Сохранить обработанный файл в формате .jpeg в заданной папке
Задание 3	Открыть программу видеоредактор. Из исходных файлов, находящихся в папке «Животные африки» создать видеоролик. Название: «Фауна экваториальной африки». Титры в конце: подготовил фамилия_имя. Добавить звуковое сопровождение. Настроить разные переходы между изображениями. Время перехода 2сек. Настроить произвольное движение изображений во время показа. Синхронизировать музыку с видео. Сохранить созданный видеоролик файл в формате .mov в заданной папке.

Вариант 7.

Задание 1	Открыть программу конвертер. Импортировать аудиофайл из Медиатеки формата .mp3 Произвести конвертирование файла в формат .ogg. Сохранить полученный файл в указанную папку.
Задание 2	Открыть растровый графический редактор. Отрыть графический файл «Визитка». Добавить текстовую надпись: «директор» на карточке с установками: цвет R-155 G-47 B-47, размер 48пт.

	Трансформировать надпись поворотом на угол -15^0 (чтобы надпись была параллельна сторонам карточки). Сохранить обработанный файл в формате .jpeg в заданной папке.
Задание 3	Открыть растровый графический редактор. Составить коллаж по образцу, используя исходные файлы в папке «Геометрические фигуры». Фоновый слой-черно-белый. Применить к слоям эффект Обводка. с произвольными настройками Применить к слоям эффект Внутреннее свечение Шрифт надписи - Monotype Corsiva, цвет R=175,G=80,B=143. Применить к текстовому слою эффекты: Тень (режим-нормальный), Внешнее свечение (режим-нормальный, цвет-белый). Сохранить созданный коллаж в форматах .psd и .jpeg в заданной папке.

Вариант 8.

Задание 1	Открыть программу конвертер. Импортировать аудиофайл из Медиатеки формата .mp3 Произвести конвертирование файла в формат .wma Сохранить полученный файл в указанную папку.
Задание 2	Открыть векторный графический редактор. Отрыть графический файл «Логотип олимпийских игр». Произвести редактирование надписи в соответствии с образцом, используя инструменты программы: форма, перспектива, оболочка, контур и эффекта перспектива Сохранить обработанный файл в формате .cdr под именем «Олимпиада в России» в заданной папке
Задание 3	Открыть программу PowerPoint. Из исходных файлов, находящихся в папке «Автомобили» создать интерактивную мультимедийную презентацию по следующим условиям: 1 слайд титульный: заголовок-«Транспорт бизнесменов», подзаголовок-подготовил фамилия_имя. 2 слайд-содержание: «Дизельные спорткары» 3 слайд-10 слайды: «Полноприводные кроссоверы» Вставить видеофайл «Дрифт в Антарктиде» на 11слайд. На слайдах 3-11 добавить управляющую кнопку Домой, при щелчке на которую можно вернуться на слайд с содержанием. Выбрать дизайн для презентации. Настроить разные переходы между слайдами. Настроить смену слайдов по щелчку. Сохранить созданную презентацию в формате .pptx в заданной папке.

Вариант 9.

Задание 1	Открыть программу конвертер. Импортировать аудиофайл из Медиатеки формата .wma Произвести конвертирование файла в формат .mp3.

	Сохранить полученный файл в указанную папку.
Задание 2	Открыть векторный графический редактор. Отрыть графический файл «Дед мороз и Снегурочка». Вставить в векторные объекты растровые изображения в соответствии с образцом с помощью эффекта PowerClip. Растровые находятся в папке «растровые файлы». Сохранить обработанный файл в формате .cdr под именем «Новогодние талисманы» в заданной папке
Задание 3	Произвести сканирование 3 фотографий со следующими установками: цветное, разрешение сканирования-300dpi. Сохранить файлы. Открыть файл «Насекомые». Добавить перед абзацами заголовки WordArt «Паук птицеед», «таракан прусак», «трутень». Вставить отсканированные картинки (учитывая способы обтекания текстом). Произвести форматирование документа по образцу (образец находится в папке «Образцы» Шрифт «Comic Sans MS», 16пт. Верхний колонтитул: «Насекомые-друзья», выравнивание по левому краю, шрифт Monotype Corsiva, 12пт. Нижний колонтитул: Номер страницы, выравнивание по правому краю. Сохранить созданный файл в формате .docx в заданной папке.

Вариант 10.

Задание 1	Открыть программу конвертер. Импортировать аудиофайл из Медиатеки формата .wma Произвести конвертирование файла в формат .ogg. Сохранить полученный файл в указанную папку.
Задание 2	Открыть растровый графический редактор. Отрыть графический файл «Акула». Раскрасить изображение, применяя различные виды заливок (однородную, градиентную линейную, радиальную). Сохранить обработанный файл в формате .jpeg в заданной папке.
Задание 3	Открыть программу видеоредактор. Из исходных файлов, находящихся в папке «Исходные видео» создать видеоролик. Титры в начале: «Черное море». Титры в конце: подготовил фамилия_имя. Разделить фильм на 4 части (по 30 секунд) Настроить разные переходы между частями. Время перехода 1 сек. Сохранить созданный видеоролик файл в формате .mov в заданной папке.